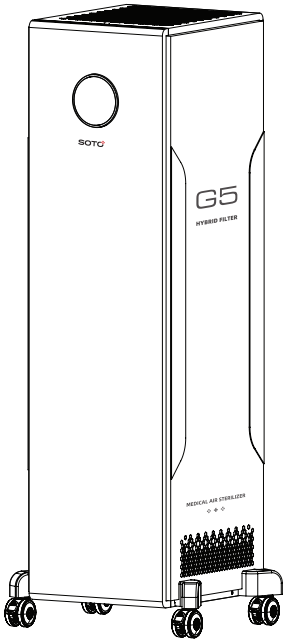

产品使用说明书

赛多牌 SOTO-G5型医用空气净化消毒机

在使用本产品之前，请务必仔细阅读本使用
说明书中的全部内容，并妥善保管

卫生许可证：冀卫消证字 [2018] 第0022号
企业标准：Q/LFSD0018-2021

SOTO
高 端 空 气 消 毒 机

Hi

我是~多多

高端消毒机 专业选赛多

目 录 Contents

产品保修说明	04
安全注意事项	05
产品主要结构和工作原理	06
产品功能特点和技术参数	07
主要部件名称	08
产品安装	09
产品操作	10-13
产品维护	14-17
故障处理	18
过滤器维护记录	19

产品保修说明

感谢您购买赛多牌空气净化消毒机

赛多公司对直接从本公司或从其授权代理商购买的空气净化消毒机产品规定如下保修内容：

1、如果发现产品有缺陷应在规定的保修期内进行查明，本公司将对有缺陷的产品进行维修或更换。
2、本公司对购买产品之日起一年内，如产品配件出现任何问题将免费进行维修或更换。
3、产品保修内容不包括产品定期必须更换的配件，如HEPA滤芯、活性碳过滤器或紫外灯管等，亦不包括因正常损耗而引起的其它配件损坏。

产品属下列情况之一，不属于免费保修范围之内：

1、由于用户未详细阅读使用说明书的全部内容错误地安装操作，产品出现故障时；
2、由于未使用本公司提供的产品配件而导致产品故障或损坏时；
3、因不可抗拒的因素(火灾、地震等)而造成产品损坏的或由于外部环境的变化而导致产品损坏时(如所供电源突然变化而引起产品损坏)；
4、由于用户自行随意拆卸或进行维修而造成产品损坏时；
5、由于用户搬动产品的过程中不小心而造成产品损坏时；
6、产品保修卡的内容与产品实物标识不符合(或涂改)或无有效凭证证明故障产品确实属于本公司的。
7、本产品的使用寿命为8年，到期后请更换新的消毒机。

安全注意事项

在使用本产品之前，请务必仔细阅读下列安全注意事项。

适用场所注意事项

- 本产品所供额定电源为220V/50Hz。
- 本产品严禁使用于易燃、易爆和腐蚀性气体环境中，否则可引起火灾或发生爆炸。
- 本产品严禁使用于浴室等高温、潮湿、会沾水的场所。
- 本产品最好在温度为0-40℃，相对湿度<75%的环境下使用。

使用产品注意事项

- 在机器运转之前，要确保机器里装有所有过滤器，且取下了所有过滤器的塑料包装袋。
- 当电源线损坏或电源线与电源插座连接不牢固时，请不要启动机器。
- 当拔下电源线时，一定要紧握电源线插头拔出，不要拉拽电源线。
- 禁止用湿手触碰电源线插头，否则会引起触电的危险。当长时间不使用机器时，应拔下电源线插头。
- 如果电源软线损坏，为了避免危险，必须有制造商、其维修部或类似部门的专业人员更换。
- 除专业维修人员外，其他人不得进行分解、拆卸机器，以免造成火灾、触电等危险。
- 对产品进行维护时，请务必停止机器运转并拔下电源线插头。
- 在清理机器灰尘时，切勿将手向里伸进机器内部，防止发生危险或造成产品故障。
- 当需要移动机器时，松开2个脚轮的刹车，小心扶住机器的拉手或机身，以免机器倾倒伤害人体。
- 严禁用易燃物质（如**酒精、汽油、油漆稀料**等）擦拭机器外壳、机器内部或者机器的任何配件，尤其不能用易燃物质清洗静电吸附装置，否则引起严重的火灾或发生爆炸。
- 请不要用水清洗或重复使用初效滤网、HEPA滤芯和活性碳过滤器。
- 光触媒滤网为半永久性使用，无需更换。请勿用水清洗光触媒滤网。
- 产品在正常运转时，请勿将异物或细小物品插入进风孔或出风口，以免发生危险或导致产品损坏。

产品主要结构和工作原理

产品主要结构

本产品为空气净化消毒机，其主要结构由产品主壳、初效滤网、紫外灯管+光触媒滤网、静电吸附装置、HEPA滤芯、活性碳过滤器、负离子发生器以及风机系统组成。在风机的作用下，室内空气通过进风口进入机器，采用紫外线、光触媒以及静电吸附协同作用对空气进行消毒，可杀灭空气中的细菌等微生物。

工作原理

1、初效滤网去除空气中的较大颗粒物，以延长静电吸附装置的清洗时间。
2、紫外线杀灭空气中的各种微生物 (病菌) 。
3、当紫外线照射光触媒滤网时，激活光触媒有效分解有害气体。
4、静电吸附装置吸附空气中的微小颗粒物。当微小颗粒物通过静电吸附装置时，带上正电荷后牢固地吸附到静电吸附装置的负集尘片上。
5、HEPA滤芯有效捕捉微小颗粒物及各种过敏原。
6、活性碳过滤器吸附空气中的有害气体。
7、负离子发生器释放负离子，使空气更加清新。

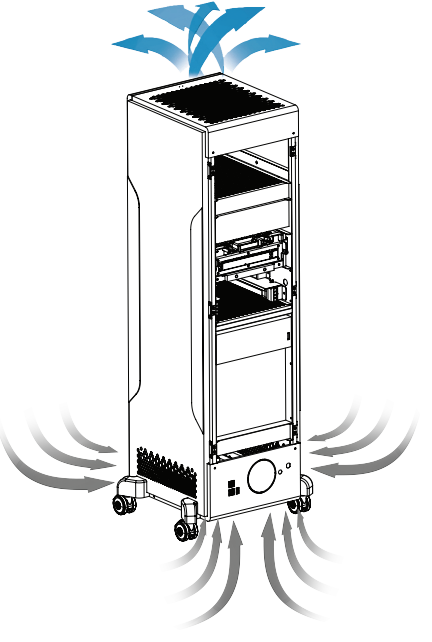

主要杀菌因子强度和杀灭微生物类别

1、在高压发生器的作用下，静电吸附装置的高压区和低压区形成强烈的静电场。
2、HEPA滤芯通过过滤的方式去除细菌。
3、主要杀菌因子的强度：紫外线波长为254nm，距离紫外灯正下方1m处的紫外线辐照强度实际测定值为186μW/cm^2。
4、杀灭微生物类别：对空气中的自然菌有杀灭作用。

产品功能特点和技术参数

本产品主要由初效滤网（去除较大颗粒物）、静电吸附装置（吸附微小颗粒物）、HEPA滤芯（吸附微小颗粒物）、活性碳过滤器（吸附有害气体）、紫外线-光触媒滤网（杀灭病菌、分解有害气体）以及负离子发生器 (清新空气) 组成。

1、污染物感应器（颗粒物感应器及气体感应器）使机器根据室内空气污染程度来自动选择其合适的运转风量。
2、内置紫外线-光触媒杀菌系统，杀菌消毒空气。
3、静电吸附装置清洗晾干后可反复使用，用户只需定期更换初效滤网、HEPA滤芯、活性碳过滤器和紫外灯管。
4、本产品安装了安全保护微动开关，当用户打开背部门板时，机器将自动切断电源，以保护人身安全。

产品名称	赛多牌SOTO-G5型医用空气净化消毒机
规格型号	SOTO-G5
额定电源	220V，50Hz
额定功率	208W
负离子浓度	$3x10^6$个/cm^3
紫外灯	2x24W
熔断器规格	250V，3A
使用方法	打开开关，开启UV灯，同时打开负离子，风量调至最大，消毒60.0min，对100m^3的室内空气可达到消毒要求
外形尺寸	48cm x 48cm x H136.5cm
重量	53kg

主要部件名称

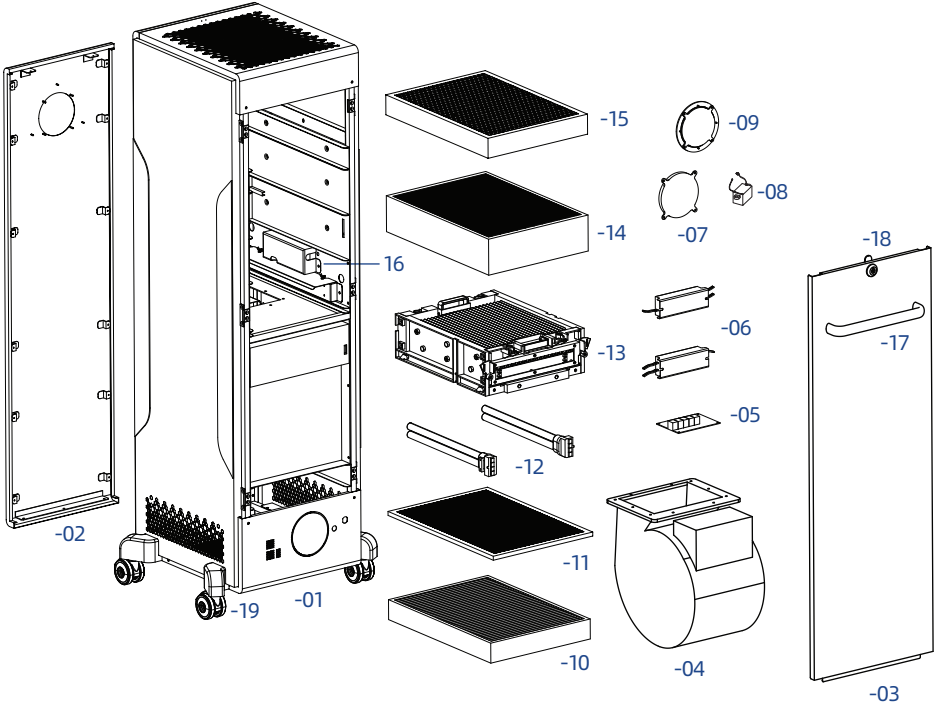

01- 机器主体
02- 前面板
03- 背部门板
04- 风机系统
05- 主电路板
06- 紫外灯镇流器
07- LED显示板
08- 负离子发生器
09- 透明显示板
10- 初效滤网
11- 光触媒滤网
12- 紫外灯管
13- 静电吸附装置
14- HEPA滤芯
15- 活性碳过滤器
16- 高压发生器
17- 把手
18- 门锁
19- 机器脚轮

产品安装

产品工作条件
1、电源条件：安装场地电源为220V/50Hz，接地良好。
2、环境条件：环境温度：0°C~40°C；相对湿度为：<75%；大气压力为：700hPa~1060hPa。
3、本产品应安装在室内人员活动较少的区域，将机器靠墙而立。

使用范围和使用方法

1、本产品适用于有人环境的室内空气消毒。本产品禁止在有易燃、易爆等气体的环境中使用。
2、本产品依据WS/T 648-2019《空气消毒机通用卫生要求》进行检测。在无人环境下，打开开关，开启UV灯，同时打开负离子，风量调至最大，消毒60.0min，对100m³的室内空气可达到消毒要求。

开箱检查及开机检查

1、核对包装箱内的产品及配件是否齐全、完好。如实际产品及配件缺少或损坏，应及时与本公司联系。
2、安装之前，接通电源开机检查显示面板上的指示灯是否正常显示，如有问题，请及时与本公司客户服务中心联系。

■ 遥控器的准备

1、本产品配有遥控器和电池，在使用之前请将遥控器电池安装进遥控器背部的电池盖里。
2、将遥控器的红外线发射口对准机器的遥控器信号接收口按下遥控器上的各种功能键。如在遥控器和机器遥控信号接收口之间存在障碍物时，遥控器可能不起作用。本产品遥控有效距离大约为6m。

显示面板按键操作

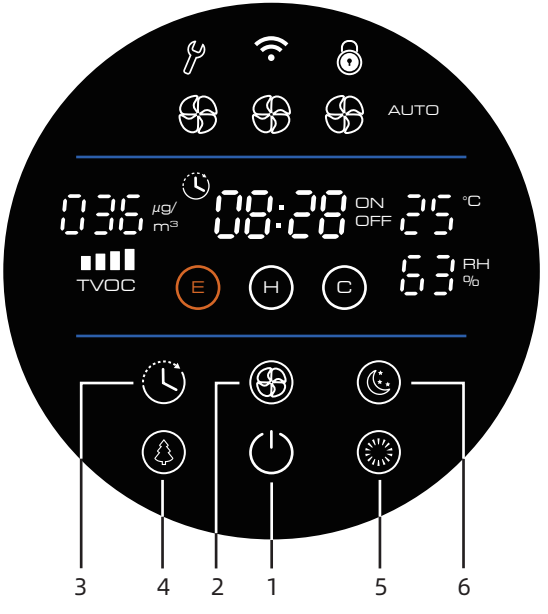

1 开关键

- 按下“开关”键时，机器开始启动。再次按下，机器停止工作。
- 按住此键3秒钟，听到“嘀嘀”两声，“ 🔒 ”指示灯点亮，此时机器处于锁定状态，此状态下不能操作任何按键。如取消锁定功能，重复上述操作。

2 风速键

当连续按下“风速”键时，风量按下面的顺序变化：
L ... M... H ... AUTO.....

3 定时键

按下“定时”键，设定运转时间，依次为：1h-- 2h-- 4h-- 循环运转模式 -- 取消设定。循环模式下机器运行2小时后，自动停止30分钟，依次循环。

4 负离子键

机器开机此指示灯点亮，表示负离子开启；按下此键，关闭负离子发生器，此指示灯变为半亮。

5 紫外灯管键

机器开机此指示灯点亮，表示紫外灯管开启；按下此键，关闭紫外灯管，此指示灯变为半亮。

6 消灯键

按下此键，显示面板所有指示灯关闭，触碰任意按键，唤醒指示灯。

产品操作2

显示面板指示灯1

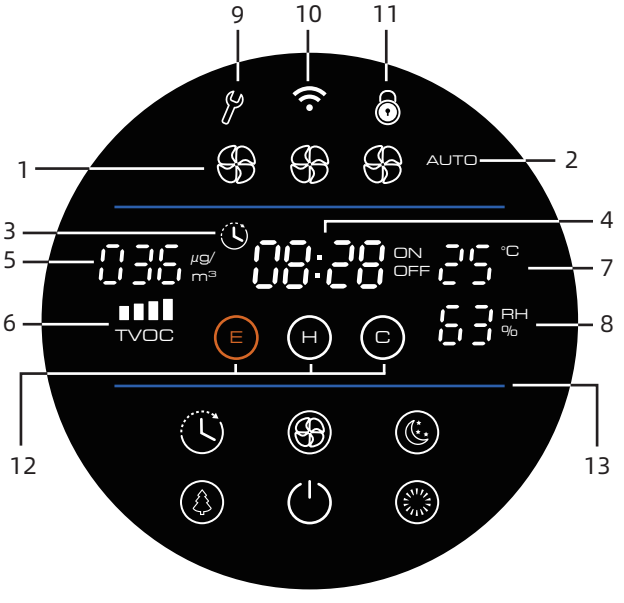

1- 风速指示灯：显示机器运转风速。共3档风速可选。
2- 自动指示灯：当机器处于自动模式时，此指示灯点亮。此时机器依据污染程度自动选择风量。
3- 定时指示灯：当机器设定定时时，此指示灯点亮，且数字时钟显示设定的时间。
4- 时间显示/预约定时显示：
- 机器没有设定定时，显示当前的时间；
- 当机器设定预约定时开关机时，ON图标点亮则显示开机的时间，OFF图标点亮则显示关机的时间。
5- PM2.5数值显示：显示当前PM2.5的浓度数值。
6- TVOC等级显示：显示当前TVOC的等级。
7- 温度数值显示：显示当前温度的数值。
8- 湿度数值显示：显示当前湿度的数值。
9- 故障指示灯：当机器高压系统出现故障时，此指示灯闪烁，并伴随“嘀嘀嘀”报警声。
10- WiFi指示灯：在待机状态下，长按开关键3秒钟机器启动，此指示灯闪烁，表示机器处于配置WiFi状态；当WiFi配置成功时，此指示灯保持常亮。
11- 童锁指示灯：开机状态下，长按开关键3秒以上，并伴有嘀嘀声，将进入童锁状态，此指示灯点亮，此时机器不能进行任何操作。

产品操作3

显示面板指示灯2

12-滤芯清洗/更换指示灯及按键：
- 当“Ⓔ”指示灯闪烁时，用户需要更换初效滤网，并清洗静电吸附装置。当完成以后，长按此指示灯3秒钟，对计时进行复位。
- 当“Ⓗ”指示灯闪烁时，需要更换HEPA滤芯。更换完成后，长按此图标3秒钟进行计时复位。
- 当“Ⓒ”指示灯闪烁时，需要更换活性碳过滤器。更换完成后，长按此图案3秒钟进行计时复位。

13- 污染物浓度颜色指示灯：颜色说明见下图所示。

指示灯颜色	PM2.5浓度	TVOC等级	风量
蓝色	≤75μg/m³	▮ ～ ▮▮	1档
橘黄色	75~150μg/m³	▮▮▮ ～ ▮▮▮▮	2档
红色	>150μg/m³		3档

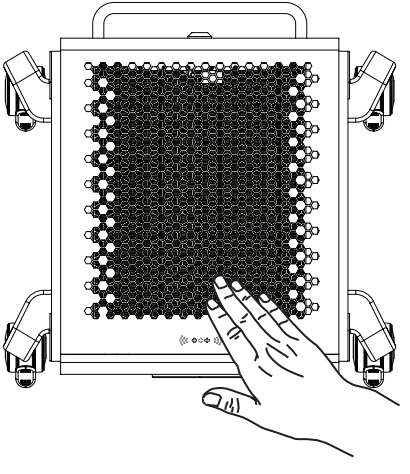

感应手势操作

本产品可使用手势划动操作机器。手掌轻轻划过机器顶部感应区域，实现以下操作：
第一次划过时，开启机器；再次划过切换为2档风量；第三次划过切换为3档风量；第四次划过切换为自动模式；第五次划过关闭机器。依次循环。
将手掌停留在感应区域2秒钟，发出“嘀嘀”两声所有按键被锁住，再次停留2秒钟发出“嘀”一声按键解锁。

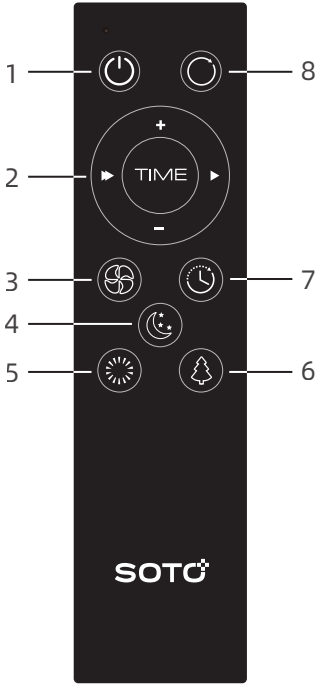

遥控器操作

1- 开关键：按下开关键，机器启动；再按下此键，机器停止运行。
2- 预约定时开关机按键：
① 第一次按下TIME键，时钟显示开始闪烁，需要核对当前时间是否准确。如果准确，进行下一步操作，如果显示不准确，则需要通过“+”或“-”按键来调整当前时钟的数字。当调整完时钟数字后，按下右侧“▶”跳到分钟时间，调整对应的分钟数字。当前时间设定好后进入下一步操作；
② 第二次按下TIME键，显示面板上“ON”图标点亮，表示进入设定预约开机时间状态，通过“+”或“-”按键设定时钟数字，再按下右侧“▶”跳到分钟时间，设定分钟数字，此时表示预约开机时间设定成功，进入下一步操作；
③ 第三次按下TIME键，显示面板上“OFF”图标点亮，表示进入设定预约关机时间状态，按照步骤2的操作方法设定好关机时间，进入下一步操作；
④ 当预约开机及关机时间都设定好后，按下左侧“▶”按键，启用此设定。
3- 风量键：按下此键设定机器风量，低-中-高-自动。
4- 夜间键：按下此键，进入夜间模式，所有显示面板指示灯熄灭；当触碰显示面板上任何按键或者按下遥控器上任何按键，唤醒指示灯。
5- 紫外灯管键：按下此键，关闭或者开启紫外灯管。
6- 负离子键：按下此键，关闭或者开启负离子发生器。
7- 定时键：按下此键，选择需要定时的时间，1h-2h-4h-循环模式。
8- 复位键：当更换初效滤网、清洗静电吸附装置或更换HEPA滤芯/活性碳过滤器/紫外灯管后，按下此键3次复位对应的闪烁指示灯。

产品维护1

为了保持产品的空气消毒净化功能始终达到最佳效果，需定期维护清洗或更换配件。

警告

1、当擦拭机器机身、清理进出风口、打开背部门板前，务必先关闭机器拔下电源线插头，以免发生触电的危险。
2、清洗静电吸附装置、更换耗材、维护机器之前必须关闭机器并拔下电源线插头。电源线若有破损，请勿使用。

擦拭机器外壳

可用干抹布擦拭机器外壳上的尘土，如不经常擦拭，污渍将难以去除。如污渍难以擦掉，可用沾湿的抹布擦拭。严禁用易燃物质 (如**稀料、汽油、酒精**等) 擦拭机器，否则，引起火灾！擦拭机器时应小心防止机器内部进水。

更换初效滤网

当显示面板上的“Ⓔ”指示灯闪烁时，需要更换初效滤网。

1、按下机器上的“开关”键关机后，拔下机器电源线插头。
2、拧开门锁，扣住背部门板上的拉手，小心向外拉并取下背部门板。
3、机器最底部为初效滤网，轻轻向外拉取出滤网并更换新的初效滤网。
4、更换完成后，按住显示面板上的“Ⓔ”图标3秒钟或连续按下遥控器的复位键3次，复位初效滤网更换计时。

提示：请勿重复使用或用水清洗初效滤网。
在启动机器之前确保取下初效滤网的包装塑料袋。

产品维护2

清洗静电吸附装置（电场）

为保证产品的空气净化消毒能力，当显示面板上的“Ⓔ”指示灯闪烁时，用户需要尽快清洗静电吸附装置。如静电吸附装置上积满尘土，不仅降低其空气消毒能力甚至可引起火灾。

取出静电吸附装置

1、关闭机器并拔下电源线插头，打开背部门板（参见第14页取出初效滤网方法）。
2、旋转打开电场限位件后，轻轻扶住静电吸附装置，小心向外拉出静电吸附装置。

清洗静电吸附装置

1、将静电吸附装置钨丝部分向一侧推，取下此钨丝框架。将集尘片部分放进装有水的容器后加入适量的洗涤剂，浸泡 15~30分钟。用毛刷擦拭集尘片，用清水充分冲洗表面的洗涤剂。
2、用热风枪充分吹干集尘片，将钨丝框架安装到位后，重新装入机器中。
3、安装好静电吸附装置后，按住显示面板上的“Ⓔ”图标3秒钟或连续按下遥控器上的复位键3次，复位静电吸附装置清洗计时。

⚠ 注意

- 如果机器运行环境比较差时，用户可根据需要清洗静电吸附装置。
- 严禁用易燃物质（如酒精、汽油、油漆稀料等）清洗静电吸附装置，以免引起火灾。
- 在取出静电吸附装置之前，先关闭机器并拔下电源线插头，请等待约5-10秒钟，以便静电吸附装置充分自动释放残留电荷。
- 用热风枪充分吹干静电吸附装置后，重新装入机器中，方可安全使用。

更换HEPA滤芯和活性碳过滤器

当机器显示面板上的“Ⓗ”指示灯反复闪烁时，用户需要尽快更换HEPA滤芯。
当机器显示面板上的“Ⓒ”指示灯反复闪烁时，用户需要尽快更换活性碳过滤器。

1、切断电源后，打开背部门板（参见第14页取出初效滤网方法）。
2、小心扶住HEPA滤芯，轻轻向外拉出HEPA滤芯。
3、拉住活性碳过滤器外侧，轻轻向外拉出活性碳过滤器。

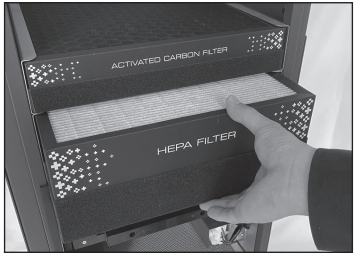

取出HEPA滤芯

取出活性碳过滤器

提 示

- 在启动机器之前确保取下HEPA滤芯及活性碳过滤器的外包装塑料袋。
- 如果机器运行环境比较差时，用户可根据需要在指示灯闪烁之前更换HEPA滤芯和活性碳过滤器。

注意

- 请勿重复使用或用水清洗HEPA滤芯和活性碳过滤器。
- 严禁用酒精、汽油、油漆稀料等擦拭HEPA滤芯和活性碳过滤器。
- 更换完HEPA滤芯或活性碳过滤器后，按住显示面板上对应的指示灯图标3秒钟或连续按下遥控器上的复位键3次，复位过滤器指示灯。

更换紫外灯管

当机器显示面板上的“ ”指示灯反复闪烁时，用户需要尽快更换紫外灯管。

1、按下机器上的“开关”键关机，并拔下电源线插头，按照相同方式取下机器背部门板。
2、为方便更换灯管，请先取下光触媒滤网。
3、取出紫外灯管后更换新的紫外灯管（见下图）。
4、更换完灯管后，按住显示面板上的“ ”键3秒钟或连续按下遥控器上的复位键3次，复位紫外灯管的使用计时。

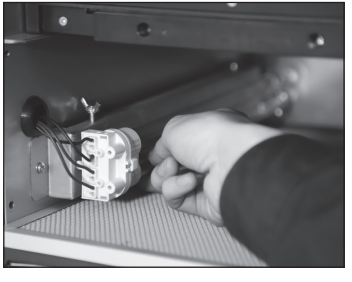

1、拧松紫外线挡板上的固定蝶形螺钉，取下紫外线挡板。
2、扶住紫外灯管，轻轻向上推，从灯座上取下紫外灯管。

注意

- 请不要直视紫外灯管，或长时间直视机器的进风口。如直视紫外线可能造成暂时性或永久性视力损伤。
- 在维护机器之前，务必关闭机器并确认拔下电源线插头

光触媒滤网

光触媒滤网为半永久性使用，不需要更换。如果光触媒滤网上存有灰尘，用柔软的毛刷清除即可。请勿用水清洗光触媒滤网。

故障处理

当机器出现故障时，请先尝试下列处理方法。如问题仍未解决，请与本公司客户服务中心联系。

故障现象	检查内容	处理方法
机器无法启动	电源线是否插紧? 所供电源是否正常? 检查保险是否烧断? 背部门板是否安装或微动开关损坏? “ 🔧 ”指示灯是否闪烁?	重新插紧机器电源线 检查其它电器是否正常运转 更换新的保险 重新装入背部门板或更换微动开关 请与客户服务中心联系
机器空气净化能力下降	检查静电吸附装置是否积满灰尘?	清洗静电吸附装置并充分晾干
	检查初效滤网或HEPA滤芯是否积满灰尘?	更换初效滤网或HEPA滤芯
	检查活性碳过滤器是否积满灰尘?	更换活性碳过滤器
	进风口、出风口是否堵塞?	清理机器周边的堵塞物

过滤器维护记录

初效滤网更换记录表

年	一月	二月	三月	四月	五月	六月	七月	八月	九月	十月	十一月	十二月

静电吸附装置清洗记录表

年	一月	二月	三月	四月	五月	六月	七月	八月	九月	十月	十一月	十二月

生产企业：赛多空气净化技术（廊坊）有限公司
生产地址：河北省廊坊市大厂回族自治县大厂高新技术产业开发区检验认证产业园 065300
电 话：0316-5276977
客 服：400-626-8883
版本号：2021-2